MAQUINARIA DE LIMPIEZA INDUSTRIAL Y VIAL

DULEVO INTERNATIONAL

# 6000




INDUSTRIAL AND CLEANING EQUIPMENT





**Concepto**

Diseño, construcciones innovadoras y robustas, soluciones eficaces para todas las aplicaciones y la gran tolva para la recogida de residuos, convierten a Dulevo 6000 en la herramienta de trabajo perfecta en todas las estaciones, en cualquier lugar y en todo momento, independientemente de las altas o bajas temperaturas, sol, lluvia o nieve. Tecnología actualizada y componentes de primera calidad aseguran las exigencias de alta calidad del mercado: una garantía de larga vida.






**Comodidad**

La comodidad de los operadores y la ergonomía representan una prioridad para Dulevo junto a las especificaciones de las aplicaciones. Suspensiones eficaces del eje y distribución ideal de los pesos aseguran la capacidad de contar con una conducción en condiciones seguras. La potente transmisión garantiza el uso en condiciones difíciles e incluso en pendientes. La dirección en las cuatro ruedas sincronizada y asistida hidráulicamente simplifica sobremanera las maniobras complejas.







**Cabina**

Gracias al amplio espacio interior de la cabina y a los asientos de calidad hacen de la máquina un lugar de trabajo confortable. Gracias a un aislamiento y a resortes adicionales, el operador está protegido contra emisiones acústicas y vibraciones.
Las grandes superficies acristaladas de la cabina permiten disponer de una visión global de la zona de trabajo. El equipo estándar incluye espejos térmicos, aire acondicionado y un enchufe de carga para dispositivos móviles.





**Acceso y servicio**

La estructura innovadora y modular con la cabina basculante exclusiva y la posición de centrado superior de todos los componentes, simplifican el acceso a los componentes más importantes para realizar las operaciones de mantenimiento. La Dulevo 6000 posee accionamiento totalmente hidrostático y no utiliza ningún componente electrónico.






## Medio ambiente

Dulevo y conciencia medioambiental van de la mano desde hace mucho tiempo. Bajo nivel de ruido y de emisión de polvo, menor consumo de agua y combustible son el concepto básico de Dulevo 6000. Con una reducción del polvo fino impermeabilizada en un 100% (comparada con un equipo estándar de barrido y aspiración) y un ahorro de agua de hasta 60%, Dulevo 6000 satisface todas las exigencias medioambientales futuras. El motor respeta las últimas normas en materia de emisiones de la UE.

## Emisiones de polvo fino - Diferencias relacionadas con el sistema

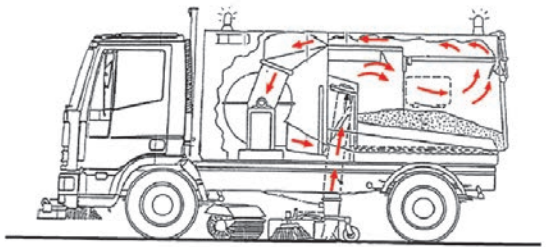

*Sistema de barrido y filtración tradicional*

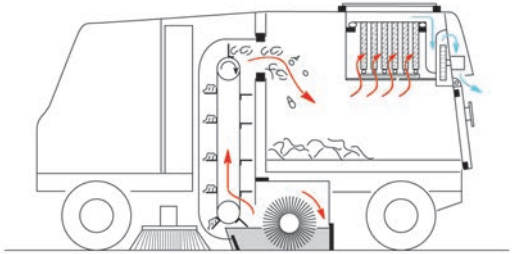

*Sistema patentado de barrido e filtración*

*Filtro tradicional*



*Filtro Dulevo*



## Tecnología de filtración exclusiva de Dulevo International

En colaboración con Gore®, Dulevo ha desarrollado la única barredora a nivel internacional con filtración total del polvo fino. Este sistema de aspiración-filtración mecánica asegura, junto a la aplicación exclusiva de la tecnología Gore®, un abatimiento total de las partículas PM10.

Otros beneficios extra de la tecnología del filtro:

- No necesita mantenimiento
- Efecto autolimpieza
- Mayor absorción impermeabilizada de PM10 / PM5 / PM2,5 / PM 1
- Filtración constante y duradera garantizada
- Flujo de aire 35% superior
- Resistente frente a agua, aceite, grasas, agentes químicos, etc.

El filtro GORE® instalado en las barredoras con conductor sentado Dulevo tiene una garantía de 5 años.




| FILTERING CAPACITY (with Certificate of conformity issued by TÜV and DNV) | |
|---|---|
| Fraction with granulometry < 1 µm | 58% |
| Fraction with granulometry < 2,5 µm | 92% |
| Fraction with granulometry < 5 µm | 98% |
| Fraction with granulometry < 10 µm | >99% |

TÜV SÜD Italia





**Aplicación**

El resistente cepillo delantero caracterizado por un movimiento de 180 grados, es una herramienta auxiliar indispensable para limpiar las esquinas y las alcantarillas, y para ampliar la anchura de trabajo.
El sistema de elevación de la tolva permite descargar los escombros en contenedores de basura, camiones o compactadores de residuos de gran tamaño. Una variedad de opciones amplían la gama de trabajo de Dulevo 6000, en todo lugar y en toda ocasión.







**Seguridad**

Una de las prioridades de Dulevo siempre ha sido la seguridad del entorno de funcionamiento de la máquina. Dulevo 6000 está estandarizada y equipada con cámara de reversa con pantalla de color en la cabina cerca del dispositivo de alarma acústica.

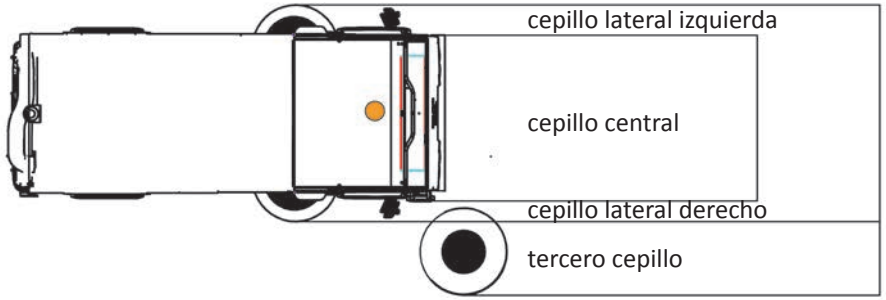


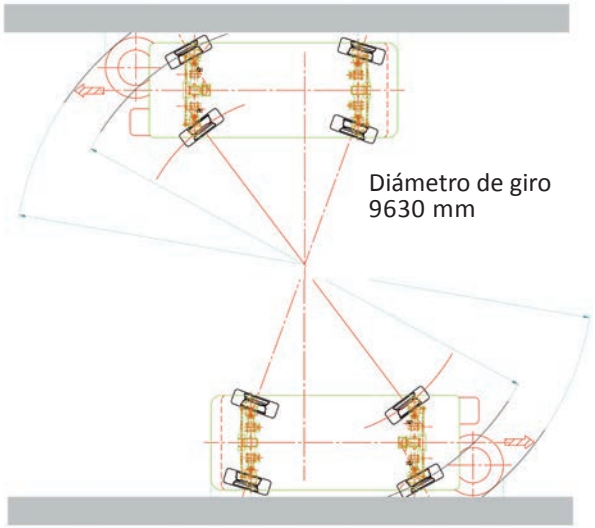


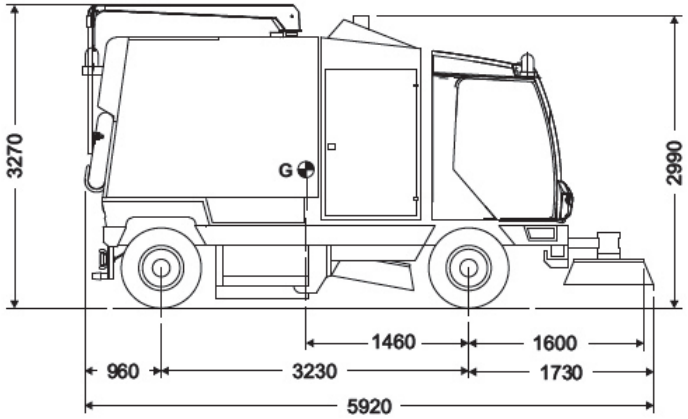


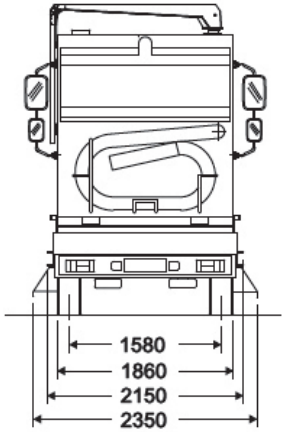




| DATOS TÉCNICOS | | 6000 |
|---|---|---|
| Ancho de barrido | | |
| - Con sólo cepillo central | mm | 1300 |
| - Con cepillos laterales | mm | 2600 |
| - Con tercer cepillo | mm | 3500 |
| Volumen del contenedor | $m^3$ | 6,2 |
| Descarga en altura | mm | 1150 |
| Descarga en altura (opt) | mm | 2300 |
| Asientos en la cabina | n° | 2 o 3 (opt) |
| Rendimiento de barrido | $m^2/h$ | 105000 |
| Velocidad máxima | Km/h | 42 |
| Filtración PM10 | % | 99 |
| Marca motor | | FTP Industrial (IVECO) |
| Alimentación | | DIESEL |

**DULEVO INTERNATIONAL S.P.A.**
Via G.Guareschi,1 - 43012 - Fontanellato (Parma) Italia
ph: +39 0521 827711 - Fax: +39 0521 827795
**info@dulevo.com - www.dulevo.com**

CERTIFICAZIONE DI SISTEMA AMBIENTALE DNV·GL ISO 14001

CERTIFICAZIONE DI SISTEMA QUALITÀ DNV·GL ISO 9001

DULEVO FRANCE

DULEVO MEXICO

DULEVO INDIA

KREFELD DDV REINIGUNGSTECHNIK

asc DULEVO Australian Sweeper Company















Ed. 00-2016 - C (copyright) 2014 Dulevo International S.p.a.

Las datas caracteristicas en este catalogo no son vinculantes para la sociedad y podran cabiares en cualquer momento y sin aviso previo.